Lista de Materiais

Água fria	PVC rígido soldável	
	Tubos	
	25 mm	18.91 m
Esgoto	Aparelho	
	Torneira de lavatório	
	25 mm - 1/2"	8 pç
	Vaso Sanitário c/ cx. acoplada	
	1/2"	2 pç
	Metais	
	Registro de gaveta bruto ABNT	
	3/4"	1 pç
	PVC Acessórios	
	Bolsa de ligação p/ vaso sanitário	
	1 1/2"	2 pç
	Engate flexível cobre cromado com canopla	
	1/2 - 30cm	2 pç
	Engate flexível plástico	
	1/2 - 30cm	8 pç
	PVC misto soldável	
	Joelho de redução soldável c/ rosca	
	25 mm - 1/2"	2 pç
	PVC rígido soldável	
	Adapt sold curto c/bolsa-rosca p registro	
	25 mm - 3/4"	2 pç
	Tubos	
	25 mm	14.91 m
	PVC soldável azul c/ bucha latão	
	Joelho de redução 90° soldável com bucha de latão	
	25 mm- 1/2"	8 pç

Legenda Detalhada

Registro bruto gaveta ABNT c/PVC soldável - RG	
Metais	
Registro de gaveta bruto ABNT	
3/4"	1 pç
PVC rígido soldável	
Adapt sold curto c/bolsa-rosca p registro	
25 mm - 3/4"	2 pç

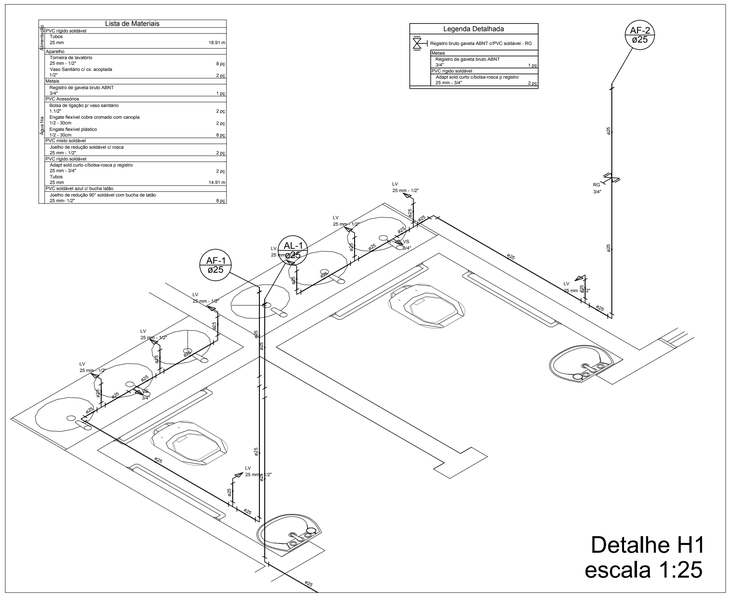

Detalhe H1
escala 1:25

Lista de Materiais

Água fria	Aparelho	
	Chuveiro	
	25mm x 3/4"	3 pç
	Vaso Sanitário c/ cx. acoplada	
	1/2"	3 pç
	Metais	
	Registro de gaveta bruto ABNT	
	3/4"	1 pç
	Registro de pressão c/ canopla cromada	
	3/4"	3 pç
	PVC Acessórios	
	Bolsa de ligação p/ vaso sanitário	
	1 1/2"	4 pç
	Engate flexível cobre cromado com canopla	
	1/2 - 30cm	4 pç
	PVC misto soldável	
	Joelho de redução soldável c/ rosca	
	25 mm - 1/2"	4 pç
	Luva soldável c/ rosca	
	25 mm -3/4"	3 pç
	PVC rígido soldável	
	Adapt sold curto c/bolsa-rosca p registro	
	25 mm - 3/4"	5 pç
	Tubos	
	25 mm	16.40 m
	PVC soldável azul c/ bucha latão	
	Joelho 90° soldável com bucha de latão	
	25 mm - 3/4"	3 pç

Legenda Detalhada

Registro bruto gaveta ABNT c/PVC soldável - RG	
Metais	
Registro de gaveta bruto ABNT	
3/4"	1 pç
Registro de Pressão com PVC soldável - RP	
Metais	
Registro de pressão c/ canopla cromada	
3/4"	1 pç
PVC misto soldável	
Luva soldável c/ rosca	
25 mm -3/4"	1 pç
PVC rígido soldável	
Adapt sold curto c/bolsa-rosca p registro	
25 mm - 3/4"	1 pç

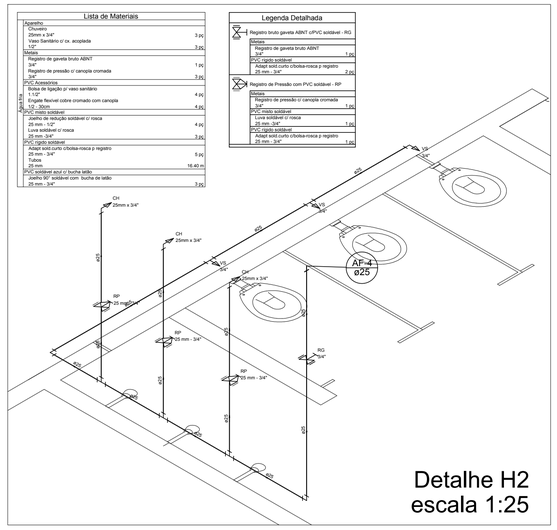

Detalhe H2
escala 1:25

Lista de Materiais

Água fria	Aparelho	
	Chuveiro	
	25mm x 3/4"	3 pç
	Vaso Sanitário c/ cx. acoplada	
	1/2"	3 pç
	Metais	
	Registro de gaveta bruto ABNT	
	3/4"	1 pç
	Registro de pressão c/ canopla cromada	
	3/4"	3 pç
	PVC Acessórios	
	Bolsa de ligação p/ vaso sanitário	
	1 1/2"	3 pç
	Engate flexível cobre cromado com canopla	
	1/2 - 30cm	3 pç
	PVC misto soldável	
	Joelho de redução soldável c/ rosca	
	25 mm - 1/2"	3 pç
	Luva soldável c/ rosca	
	25 mm -3/4"	3 pç
	PVC rígido soldável	
	Adapt sold curto c/bolsa-rosca p registro	
	25 mm - 3/4"	6 pç
	Tubos	
	25 mm	15.69 m
	PVC soldável azul c/ bucha latão	
	Joelho 90° soldável com bucha de latão	
	25 mm - 3/4"	3 pç

Legenda Detalhada

Registro bruto gaveta ABNT c/PVC soldável - RG	
Metais	
Registro de gaveta bruto ABNT	
3/4"	1 pç
PVC rígido soldável	
Adapt sold curto c/bolsa-rosca p registro	
25 mm - 3/4"	1 pç
Registro de Pressão com PVC soldável - RP	
Metais	
Registro de pressão c/ canopla cromada	
3/4"	1 pç
PVC misto soldável	
Luva soldável c/ rosca	
25 mm -3/4"	1 pç
PVC rígido soldável	
Adapt sold curto c/bolsa-rosca p registro	
25 mm - 3/4"	1 pç

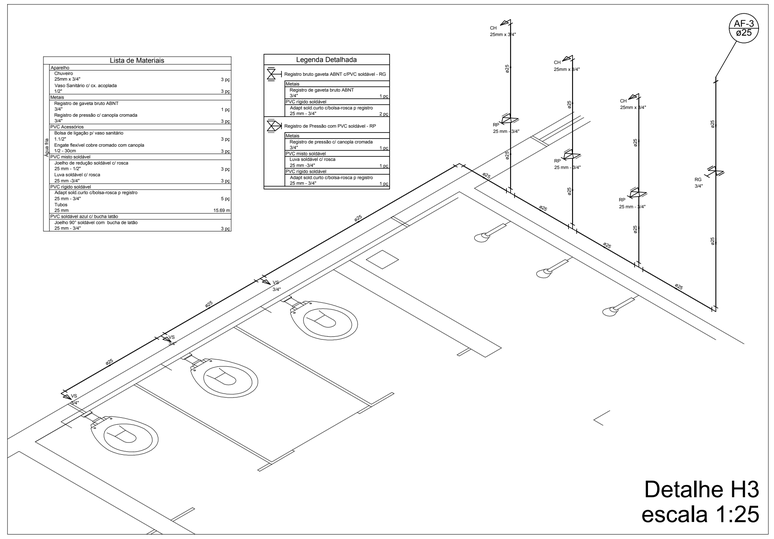

Detalhe H3
escala 1:25

Lista de Materiais

Água fria	Torneira de Pia de Cozinha	
	25mm - 3/4"	3 pç
	Torneira de lavatório	
	25 mm - 1/2"	2 pç
	Vaso Sanitário c/ cx. acoplada	
	1/2"	2 pç
	Metais	
	Registro de gaveta bruto ABNT	
	3/4"	2 pç
	PVC Acessórios	
	Bolsa de ligação p/ vaso sanitário	
	1 1/2"	2 pç
	Engate flexível cobre cromado com canopla	
	1/2 - 30cm	2 pç
	Engate flexível plástico	
	1/2 - 30cm	2 pç
	PVC misto soldável	
	Joelho de redução soldável c/ rosca	
	25 mm - 1/2"	2 pç
	PVC rígido soldável	
	Adapt sold curto c/bolsa-rosca p registro	
	25 mm - 3/4"	4 pç
	Tubos	
	25 mm	15.25 m
	PVC soldável azul c/ bucha latão	
	Joelho 90° soldável com bucha de latão	
	25 mm - 3/4"	3 pç
	Joelho de redução 90° soldável com bucha de latão	
	25 mm- 1/2"	2 pç

Legenda Detalhada

Registro bruto gaveta ABNT c/PVC soldável - RG	
Metais	
Registro de gaveta bruto ABNT	
3/4"	1 pç
PVC rígido soldável	
Adapt sold curto c/bolsa-rosca p registro	
25 mm - 3/4"	2 pç

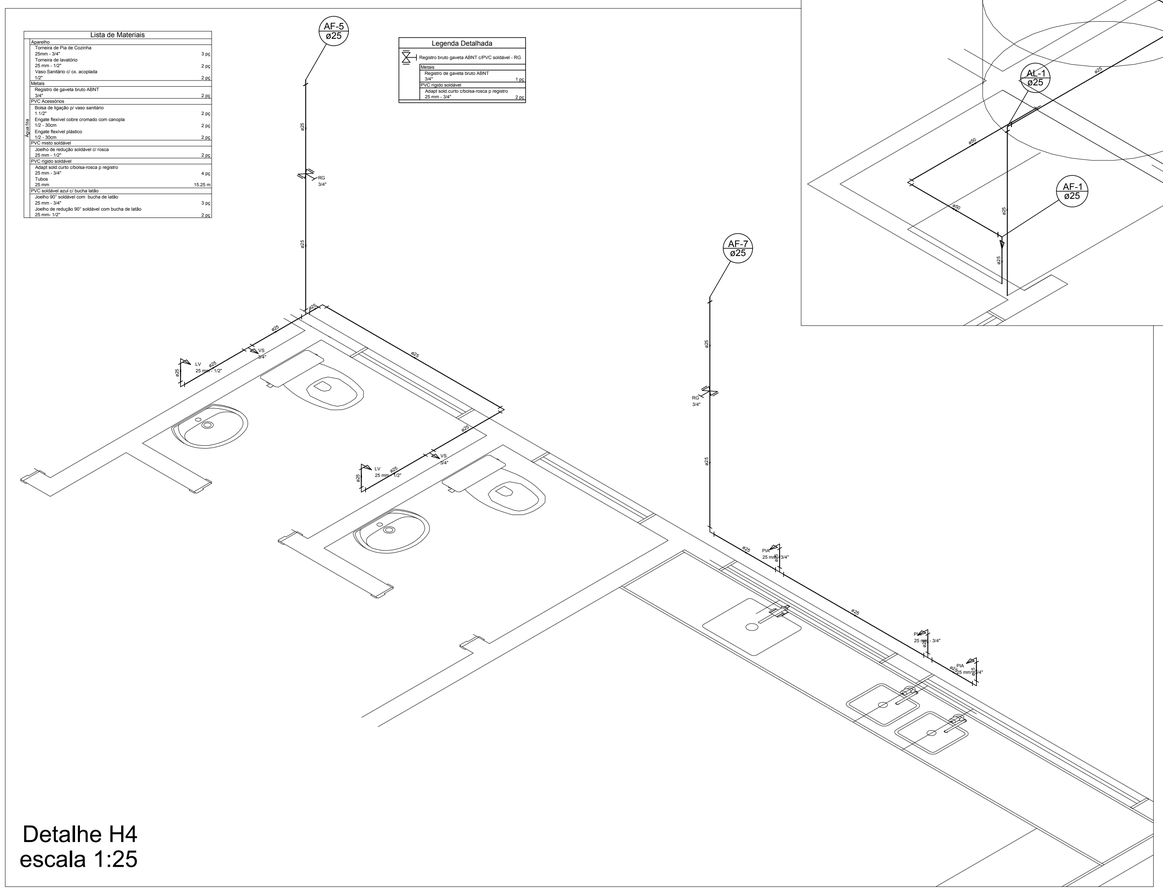

Detalhe H4
escala 1:25

Lista de Materiais

Água fria	PVC rígido soldável	
	Adapt sold. c/ flange livre p/ cx. d' água	
	25 mm - 3/4"	1 pç
	Tubos	
	25 mm	4.58 m
Esgoto	PVC rígido soldável	
	Adapt sold. c/ flange livre p/ cx. d' água	
	50 mm - 1 1/2"	1 pç
	Tubos	
	25 mm	0.50 m
	50 mm	2.80 m

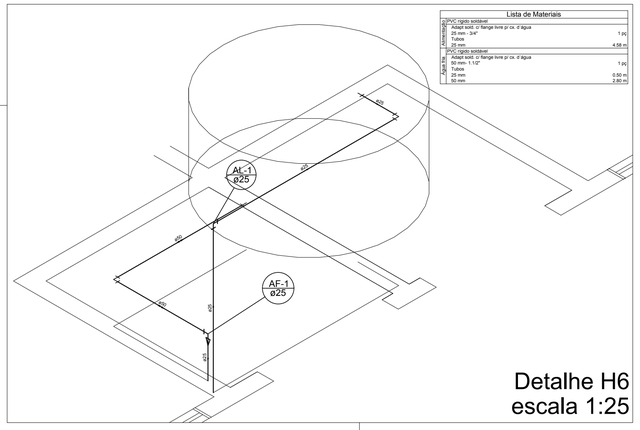

Detalhe H6
escala 1:25

Lista de Materiais

Água fria	Aparelho	
	Torneira de lavatório	
	25 mm - 1/2"	2 pç
	Metais	
	Registro de gaveta bruto ABNT	
	3/4"	1 pç
	PVC Acessórios	
	Engate flexível plástico	
	1/2 - 30cm	2 pç
	PVC rígido soldável	
	Adapt sold curto c/bolsa-rosca p registro	
	25 mm - 3/4"	2 pç
	Tubos	
	25 mm	8.21 m
	PVC soldável azul c/ bucha latão	
	Joelho de redução 90° soldável com bucha de latão	
	25 mm- 1/2"	2 pç

Legenda Detalhada

Registro bruto gaveta ABNT c/PVC soldável - RG	
Metais	
Registro de gaveta bruto ABNT	
3/4"	1 pç
PVC rígido soldável	
Adapt sold curto c/bolsa-rosca p registro	
25 mm - 3/4"	2 pç

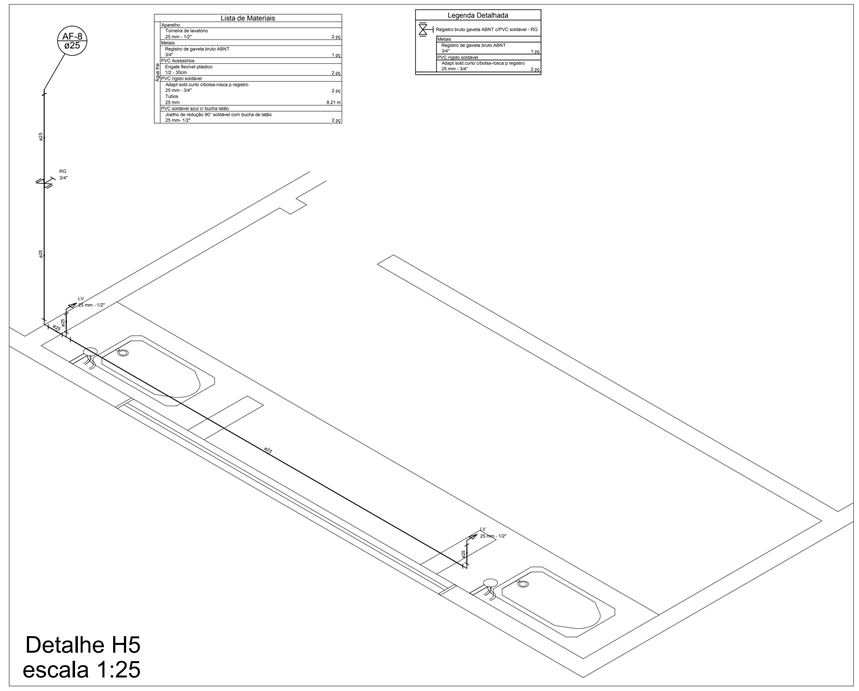

Detalhe H5
escala 1:25

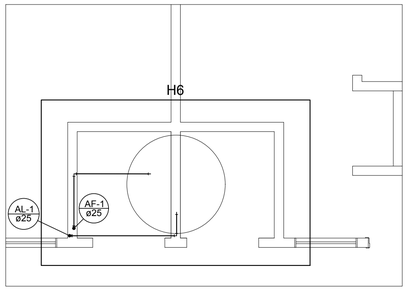

PREFEITURA MUNICIPAL DE TUCUMÃ
Rua do Canavial, s/n – Morumbi – CEP: 68.385-000 – CNPJ: 22.981.088/0001-02 - Tucumã – PA
FONE: (94) 3433-1316 / 3433-1074

PROJETO:	CONSTRUÇÃO QUADRA COBERTA EMEF ALFREDO BALKO
ORGÃO PROPONENTE:	SECRETARIA MUNICIPAL DE EDUCAÇÃO DE TUCUMÃ PREFEITURA MUNICIPAL DE TUCUMÃ
PREFEITO MUNICIPAL:	ADELAR PELEGRINI - PREFEITO MUNICIPAL
RESPONSÁVEL TÉCNICO:	GLAUDER MARTINS MACHADO - ENGENHEIRO CIVIL CREA/PA 13.559-D

GLAUDER MARTINS MACHADO:72921374234
Assinado de forma digital por GLAUDER MARTINS MACHADO:72921374234
Dados: 2020.08.13 11:34:34 -03'00'

REFERÊNCIA:	DETALHES, LISTA DE MATERIAS E LEGENDAS
PRANCHA:	02/03

ÁREA CONSTRUÍDA: 400,92 m²	ESCALA: INDICADA	PROJETO NÚMERO: -
DESENHO CAD: Eliel Dias Ribeiro	DATA: AGOSTO/2020	REVISÃO: 00