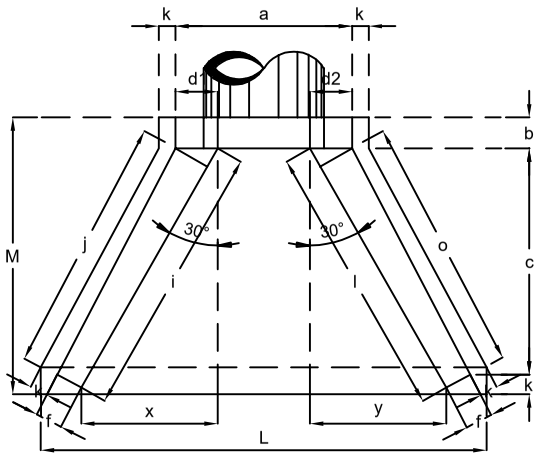

VISTA SUPERIOR

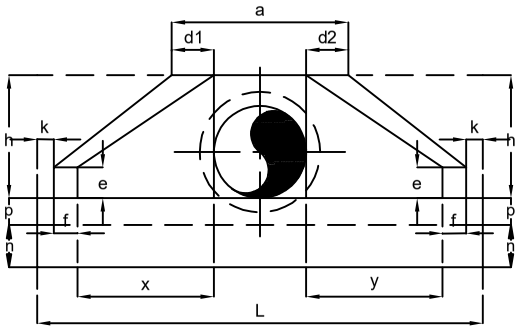

VISTA FRONTAL

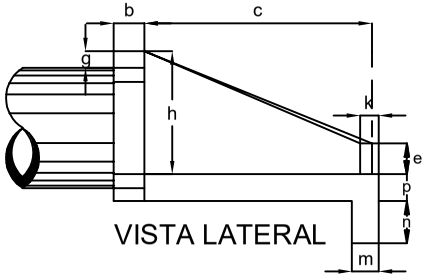

VISTA LATERAL

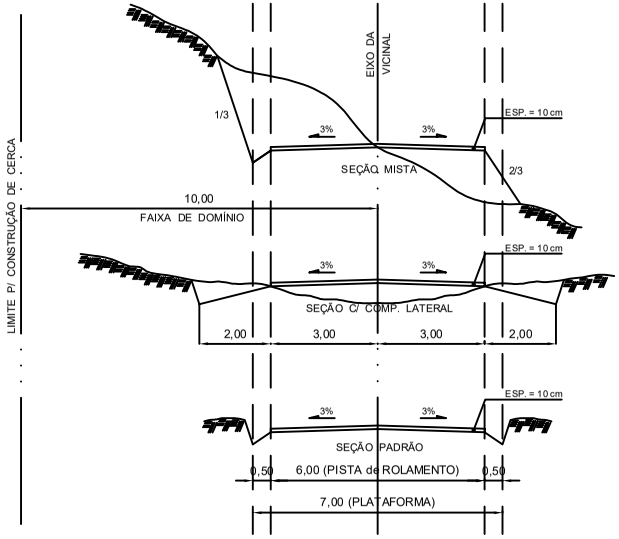

... SECÇÕES TIPO ...

S/ Esc.

DIMENSÕES E CONSUMOS MÉDIOS P/ UMA UNIDADE DE BOCA DE BUEIRO (DIMENSÕES EM CENTÍMETRO)																								
Ø	a	b	c	d1	d2	e	f	g	h	i	j	k	l	m	n	o	p	q	x	y	L	M	FÔRMAS (m²)	CONCRETO (m³)
BUEIRO SIMPLES TUBULAR DE CONCRETO (BSTC) / Ø 80 cm																								
800	138	25	145	29	29	20	15	30	120	167	153	10	167	25	35	153	30	25	84	84	293	180	11,17	2,140
BUEIRO SIMPLES TUBULAR DE CONCRETO (BSTC) / Ø 100 cm																								
100	170	30	165	35	35	25	20	30	142	191	174	10	191	30	40	174	37	30	95	95	345	205	15,68	3,567
BUEIRO SIMPLES TUBULAR DE CONCRETO (BSTC) / Ø 120 cm																								
120	200	40	180	40	40	30	25	30	163	208	188	10	208	40	45	188	43	35	104	104	391	230	20,65	5,506
BUEIRO SIMPLES TUBULAR DE CONCRETO (BSTC) / Ø 150 cm																								
150	242	50	260	46	46	35	30	30	194	300	277	10	300	40	45	277	52	40	150	150	522	320	32,54	10,810

... DETALHAMENTO DE BOCA DE BUEIRO TIPO BSTC ...

(Esconsidade = 0°)

S/ ESCALA

NOTAS:

1 - DIMENSÕES DAS BOCAS DE BUEIROS COTADAS EM CENTÍMETRO (cm);

2 - UTILIZAR CONCRETO CICLÓPICO OU SIMPLES (C/ Fck ≥ 15 MPa) NA EXECUÇÃO DAS BOCAS DE BUEIROS

3 - AS BOCAS DE BUEIROS DEVERÃO SER ALOCADAS TANTO À JUSANTE QUANTO À MONTANTE DOS CORPOS DE BUEIROS;

APROVAÇÃO:

CELSO LOPES CARDOSO
PREFEITO MUNICIPAL
PREFEITURA MUNICIPAL DE TUCUMÃ

PREFEITURA MUNICIPAL DE TUCUMÃ
RUA DO CAFÉ S/N° - SETOTR MORUMBI TUCUMÃ - PA
FONE:(094)3433-1316/(094) 3433-1074

Prefeitura de TUCUMÃ
GENTE QUE CUIDA DA GENTE!

PROJETO: INFRAESTRUTURA VIARIA / RECUPERAÇÃO DE TRECHOS DE ESTRADA VICINAL COMPONENTE DA MALHA VIÁRIA MUNICIPAL DE TUCUMÃ – PA(VICINAL P2 E VICINAL BRITADOR)

PROPRIETÁRIO: PREFEITURA MUNICIPAL DE TUCUMÃ

ENDEREÇO: VICINAL P2 E BRITADOR

RESPONSÁVEL TÉCNICO: INGRIDY SILVA ROCHA - ENGENHEIRA CIVIL 241337034-0

REFERÊNCIA: DETALHAMENTO DE BOCA DE BUEIRO TIPO BSTC

PRANCHA: 01/01

ÁREA PAVIMENTADA:	ESCALA: INDICADA	PROJETO NÚMERO: 5
DESENHO CAD: INGRIDY SILVA ROCHA	DATA: JULHO/2021	REVISÃO: 00000